

01 PLANTA BAIXA
esc: 1:20

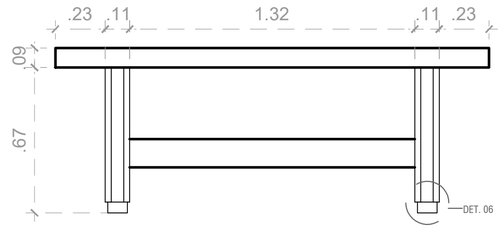

02 VISTA FRONTAL
esc: 1:20

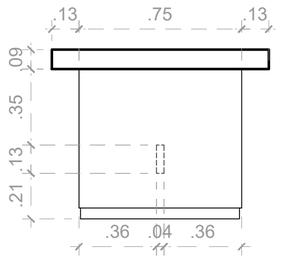

03 VISTA LATERAL
esc: 1:20

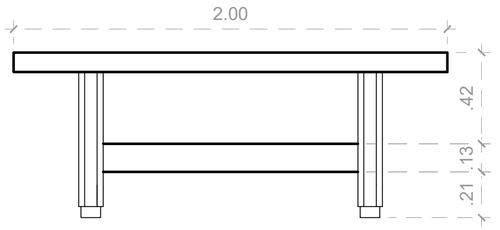

04 VISTA TRASEIRA
esc: 1:20

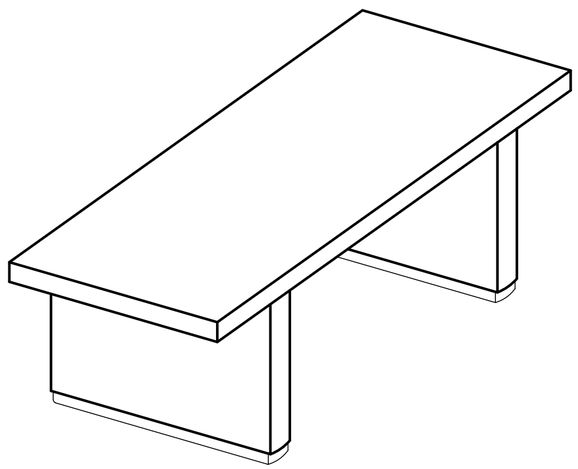

06 DETALHE GAVETAS
esc: 1:10

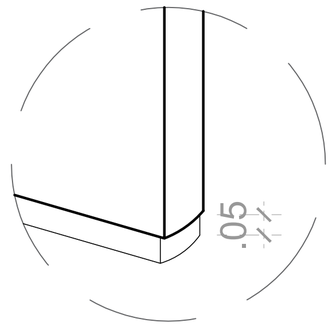

06 DET. PÉS
esc: 1:10

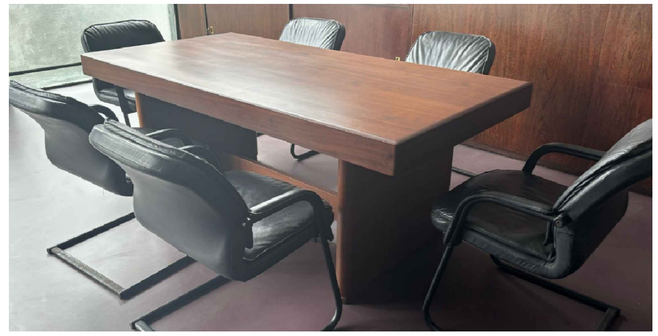

MESA DE REUNIÃO EM MADEIRA, COM REVESTIMENTO FOLHEADO EM PADRÃO SUCUPIRA COM DOIS PÉS RETANGULARES CUJA EXTREMIDADES SÃO BOLEADAS, UNIDOS TRANSVERSALMENTE POR UMA BARRA DE TRAVAMENTO.

DIMENSÕES: 0,76 x 2,00 X 1,00 M

MATERIAL: MADEIRA E FERRAGENS

LEVANTAMENTO DE MOBILIÁRIO DO PALÁCIO GUSTAVO CAPANEMA

CONTEÚDO
PROJETO EXECUTIVO DA MESA DE TRABALHO TIPO 31 - PGC - MT - 16

PROJETO 914BRZ1157 EDUCAÇÃO DE QUALIDADE NO BRASIL: POR UMA EDUCAÇÃO INCLUSIVA, EQUITATIVA E DE QUALIDADE, COM OPORTUNIDADES DE APRENDIZAGEM PARA TODOS.

CONTRATO UNESCO SA-129/2025

AUTOR: YRVIN DUARTE

DATA
13/04/2025

ESCALA
INDICADO

FOLHA
44/50